## Przekrój B–B

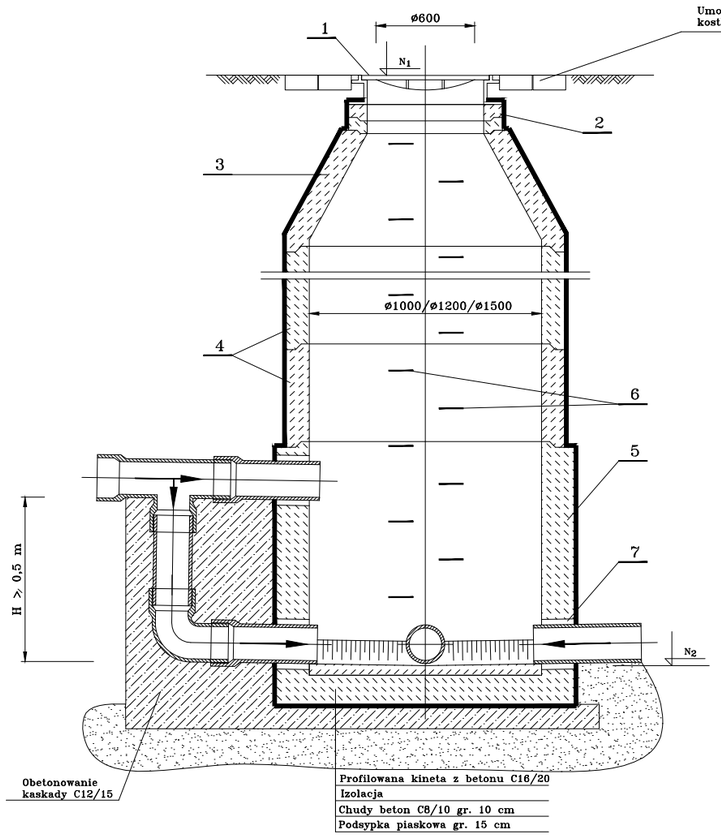


## Przekrój C–C

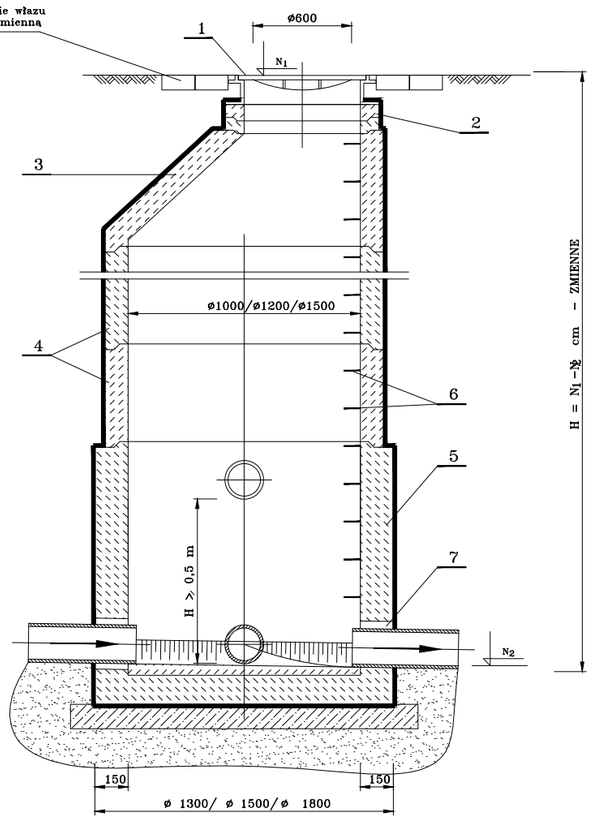


## Przekrój A–A

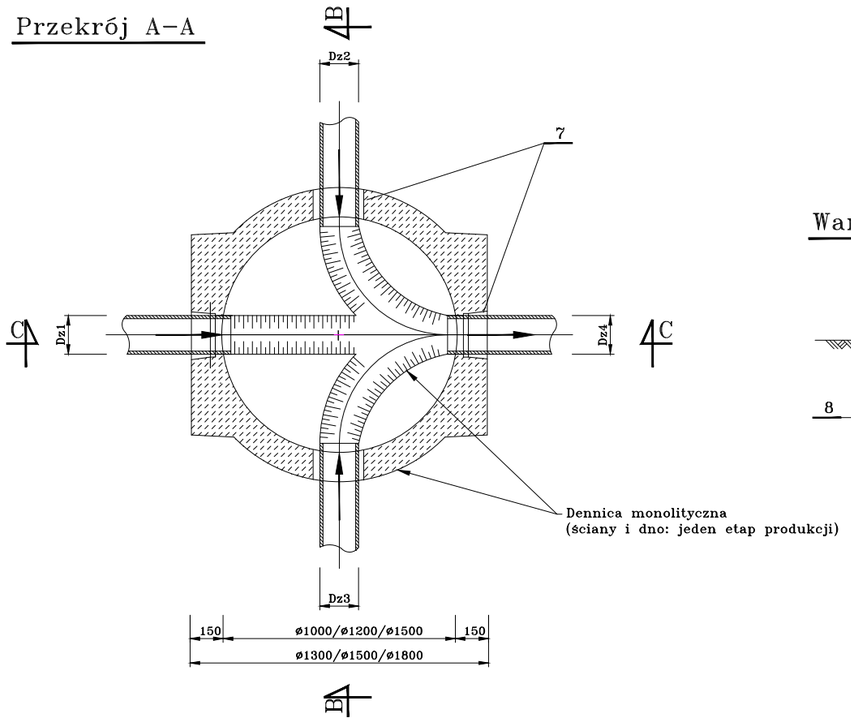


## Wariant A

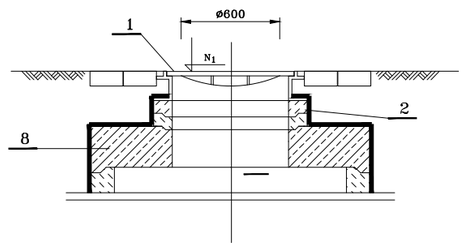


OZNACZENIA :

1. Właz klasy D 400 w wykonaniu z wypełnieniem betonowym
2. Pierścienie dystansowe betonowe ø625 h = 6 ÷ 10 cm
3. Zwężka betonowa ø–zmienne h = 62 cm
4. Kręgi betonowe ø–zmienne h = 25 ÷ 50 cm
5. Dno studzienki betonowe monolityczne ø–zmienne h = 80 ÷ 130 cm
6. Stopnie złazowe żeliwne wg. PN – EN–13101:2005
7. Przejście szczelne lub uszczelka dla rury żelbetowej
8. Płyta pokrywowa żelbetowa ø–zmienne/600 – wariant A

UWAGI !

1. Kręgi i zwężka z betonu min. C35/45 zgodnie z PN–EN 1917; łączone na uszczelkę klinową typ EPDM lub SBR wg EN681–1
2. Ściany zewnętrzne po uszczelnieniu zaizolować bitizolem – 2R ÷ 2 Pg
3. W przypadku wystąpienia gruntów nawodnionych gr. podsypki powinna wynosić 20 cm
4. Rzędne $N_1$ i $N_2$ wg. profilu podłużnego kolektora
5. Wymiary Dz1, Dz2, Dz3, Dz4 – wg. profilu podłużnego kolektora
6. Wariant A – dla studni narażonych na obciążenia dynamiczne oraz studni o H< 2,0 m
7. Wymiary bez miana podano w milimetrach
8. Węzeł spadowy wykonać z kształtek PVC


OLPRO
ul. Szczepankowo 97B, 61-306 Poznań
adres do koresp.: ul. Sierpowa 17B, 61-307 Poznań
tel. 509 299 886, fax. 61 678 53 02, e-mail: olpro@op.pl


Inwestor:
ZARZĄD POWIATU RADOMSKIEGO
ul. T. Mazowieckiego 7
26-600 RADOM

| | | | | | |
|---|---|---|---|---|---|
| Nazwa zamierzenia budowlanego: | **ROZBUDOWA DROGI POWIATOWEJ NR 1115W PRZYTYK-KOŻUCHÓW - DO DROGI KRAJOWEJ NR 48 (odcinek od m. Przytyk do granic powiatu)** | | | | |
| Projektant: | mgr inż. Anna Michałek<br>uprawnienia do projektowania bez ograniczeń w spec. instalacyjnej w zakresie sieci, instalacji i urządzeń wod-kan, cieplnych, wentylacyjnych i gazowych | Nr uprawnień: | 25/99/Op | Podpis/pieczątka: | |
| Projektant sprawdzający: | mgr inż. Jolanta Olszewska<br>uprawnienia do projektowania bez ograniczeń w spec. instalacyjnej w zakresie sieci, instalacji i urządzeń wod-kan, cieplnych, wentylacyjnych i gazowych | Nr uprawnień: | 62/02/Op | Podpis/pieczątka: | |
| Treść rysunku: | Studnia kanalizacyjna | | | Nr rysunku | KD-04 |
| Branża | Nr umowy | | Data sporządzenia rysunku: | | Skala |
| sanitarna | PZD.I.253.28.2020 | | 08.2021 | | - |

UWAGA! NINIEJSZY PROJEKT NALEŻY ROZPATRYWAĆ ŁĄCZNIE Z PROJEKTAMI BRANŻOWYMI


© Wszelkie prawa zastrzeżone. Powielanie lub wykorzystywanie niezgodne z przeznaczeniem bez zgody właściciela dokumentacji zabronione